N.S.N. :
2320-17-036-7379

Afb.nr.:
0301-0001

Omschrijving :
CARBURATEUR



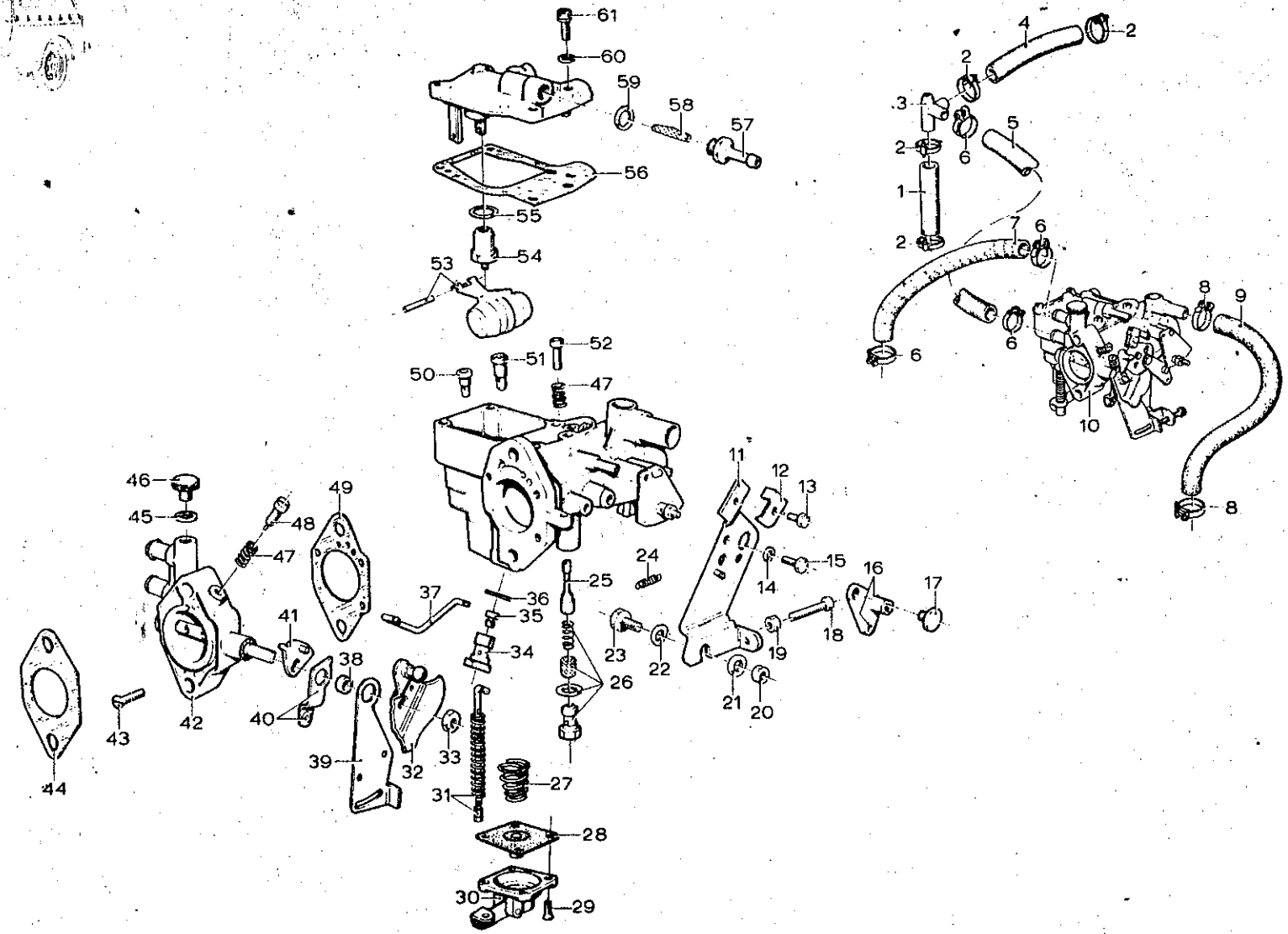

DAF VOORLOPIGE SERVICE ONDERDELENLIJST 66 YA

Afb. nr.: 0301-0001 Omschrijving: Carburator + leidingen Bladz. 1

Pos	NSN nr.	DAF nr.	Benaming	Aantal	Prijs
1	4720-17-043-5113	106914	Slang	1	
2	4730-17-043-5194	106918	Klemband	4	
3	4730-17-043-5227	106917	T-stuk	1	
4	4720-17-043-5114	106915	Slang	1	
5	4720-17-043-5195	106916	Slang	1	
6	4730-17-043-5193	224761	Klemband	4	
7	4720-17-043-5116	106913	Slang	1	
8	4730-17-043-5222	104590	Klemband	2	
9	4720-17-043-5097	224779	Slang	1	
10	2910-17-043-5220	113770	Carburator kpl	1	
11		100294	Steun	1	
12		224258	Klembeugel	1	
13	5306-17-043-5169	223029	Schroef	1	
14	5310-17-043-4495	251926	Veerring DIN 128 A5	1	
15	5306-17-043-5170	100295	Schroef	1	
16		100298	Hefboom	1	
17	5306-17-043-5181	100297	Bout	1	
18	5305-17-043-5177	105434	Regelschroef	1	
19	2910-99-807-3531	325409	Moer	1	
20	5310-17-043-5162	223026	Moer	1	
21	5310-17-043-5165	100296	Ring	1	
22	5310-17-043-5164	223027	Ring gegolfd	1	
23	5306-17-043-6110	894446	Borgbout spec.	1	
24	5360-17-043-5183	100286	Trekveer	1	
25	2910-17-043-5176	100293	Startsproeier	1	
26	2910-17-043-5161	225129	Terugslagklep	1	
27	5360-17-043-5168	223040	Veer	1	
28	2910-17-043-7409	116860	Membraan	1	
29	2910-99-807-3526	324663	Schroef	4	
30		116861	Deksel	1	
31	2910-17-043-5174	116862	Trekstang	1	
32		894671	Hefboom	1	

DAF	VOORLOPIGE SERVICE ONDERDELENLIJST 66 YA				
Afb.nr.: 0301-0001		Omschrijving: Carburator + leidingen			Bladz. 2
Pos	NSN nr.	DAF nr.	Benaming	Aantal	Prijs
33	2910-99-807-3532	325210	Moer	1	
34		225118	Houder, hoofdsproeier	1	
35	2910-17-043-5180	116859	Hoofdsproeier	1	
36	5330-17-043-5158	225119	Pakkingring	1	
37	2910-17-043-5182	100299	Stang	1	
38	2910-17-043-5178	100285	Ring	1	
39		100287	Stelplaat	1	
40		224968	Hefboom	1	
41		224969	Hefboom	1	
42	2910-17-043-5185	116856	Voetstuk	1	
43	5305-17-043-5159	100290	Schroef	3	
44	2910-17-043-5882	100291	Pakking	1	
45	5330-17-043-5160	116858	Pakkingring	1	
46	2910-17-043-5184	116857	Ontluchtingsschroef	1	
47	5340-99-807-3529	324671	Drukveer	2	
48	5305-17-043-5179	167986	Stelschroef	1	
49	2910-17-043-5925	100289	Pakking	1	
50	2910-17-043-5173	224921	Terugslagklep	1	
51	2910-17-043-5157	225120	Sproeier	1	
52	2910-99-807-3528	324670	Stelschroef	1	
53	2910-17-043-5175	110284	Vlotter	1	
54	2910-17-043-5163	116863	Vlotternaald	1	
55	5330-17-001-6550	132669	Pakkingring	1	
56	2910-17-043-5926	100301	Pakking	1	
57	4730-17-043-5171	100305	Aansluitstuk	1	
58	2910-17-043-5166	225106	Zeeffilter	1	
59	5330-17-029-0380	202736	Pakkingring	1	
60	5310-17-043-5167	103626	Ring	4	
61	5305-17-043-5156	100306	Schroef	4	

N.S.N.:	Afb.nr.:	Omschrijving:
2320-17-036-7379	0302-0001	BRANDSTOFPOMP

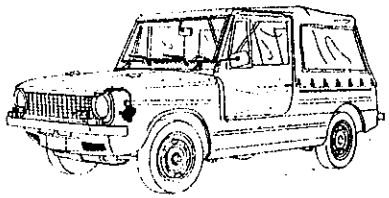

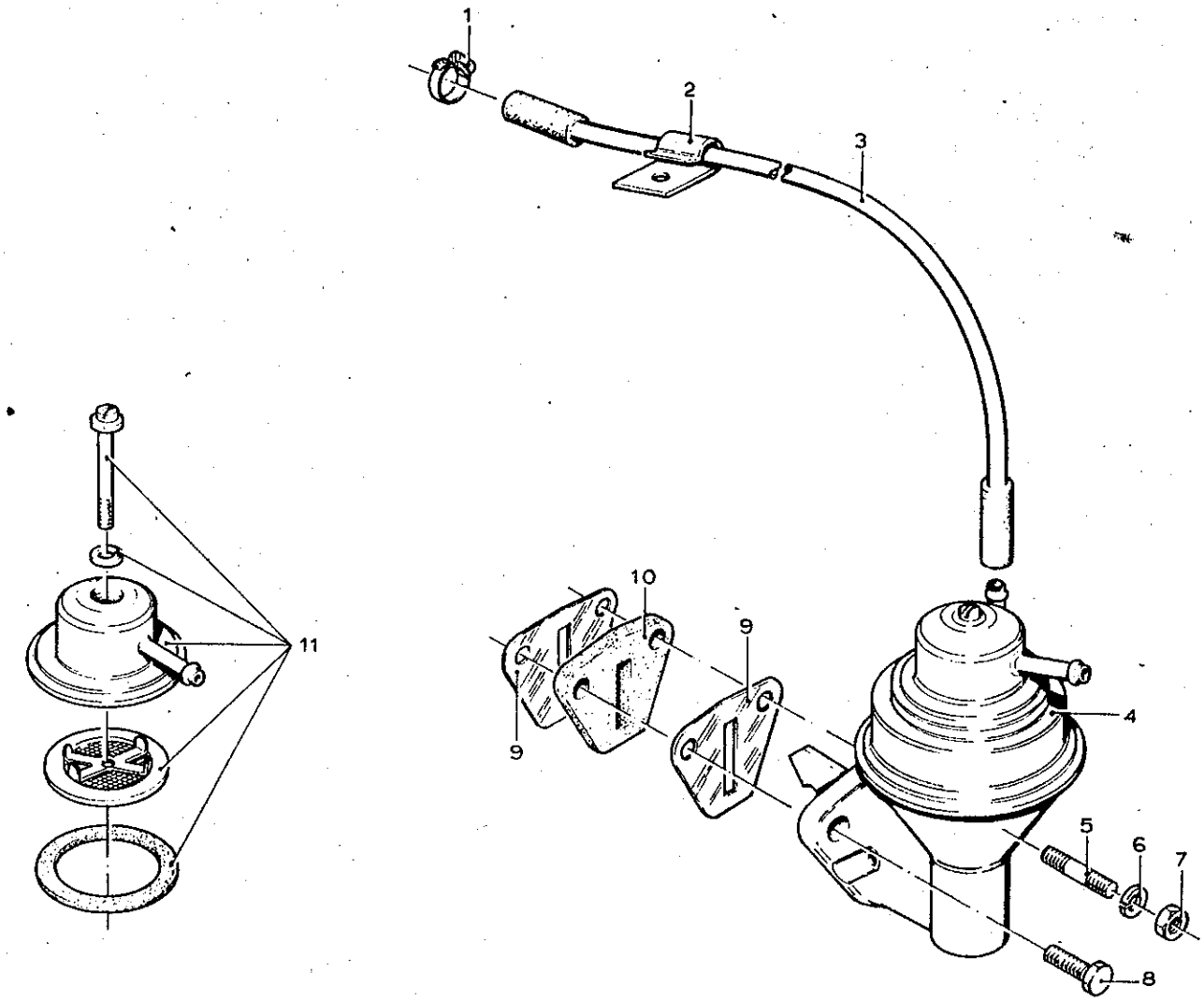

DAF | VOORLOPIGE SERVICE ONDERDELENLIJST 66 YA

Afb. nr.: 0302-0001 | Omschrijving: Brandstofpomp + leidingen | Bladz. 1

Pos	NSN nr.	DAF nr.	Benaming	Aantal	Prijs
1	4730-17-043-5099	162359	Slangklem	2	
2	5340-17-043-5190	224832	Klembeugel	1	
3	4720-17-043-5098	100639	Slang	1	
4	2910-17-043-5115	162358	Benzinepomp kpl	1	
5	5307-17-043-5188	224647	Tapeind	1	
6	5310-17-043-5223	264281	Veerring	2	
7	5310-17-043-5221	264283	Moer	1	
8	5306-17-043-5191	224839	Bout	1	
9	2910-17-043-5923	224838	Pakking	2	
10	2910-17-043-5189	224842	Isolatieflens	1	
11	2910-17-043-5226	106998	Reparatieset benzinepomp	N.B.	

N.S.N. :
2320-17-036-7379

Afb.nr.:
0304-0001

Omschrijving :
LUCHTFILTER

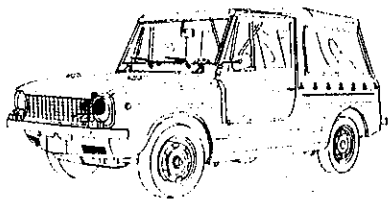

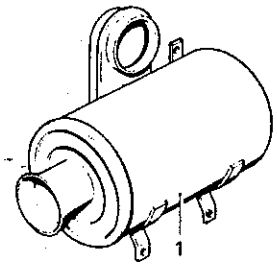

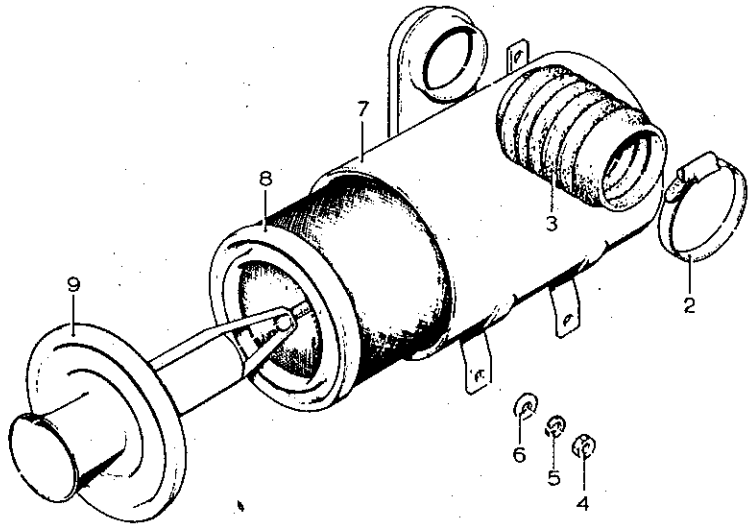

DAF

VOORLOPIGE SERVICE ONDERDELENLIJST 66 YA

Afb. nr.: 0304-0001 | Omschrijving: Luchtfilter met bevestiging | Bladz. 1

Pos	NSN nr.	DAF nr.	Benaming	Aantal	Prijs
1	2940-17-043-5145	225269	Luchtfilter	1	
2	4730-17-043-5187	225553	Slangklem	2	
3	4720-17-043-5191	224420	Verbindingsslang	1	
4	5310-17-003-6767	251274	Moer DIN 934 M6	3	
5	5310-12-143-8514	251927	Veerring DIN 128 A6	3	
6	5310-17-003-7547	251912	Sluitring 6,7x13x1 ST	3	
7		103825	Huis	1	
8	2940-17-043-6157	224785	Filterelement	1	
9		103823	Deksel	1	

N.S.N.: 2320-17-036-7379

Afb.nr.: 0306-0001

Omschrijving:
BRANDSTOFTANK en LEIDINGEN

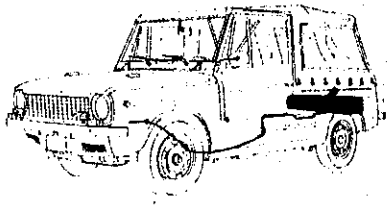

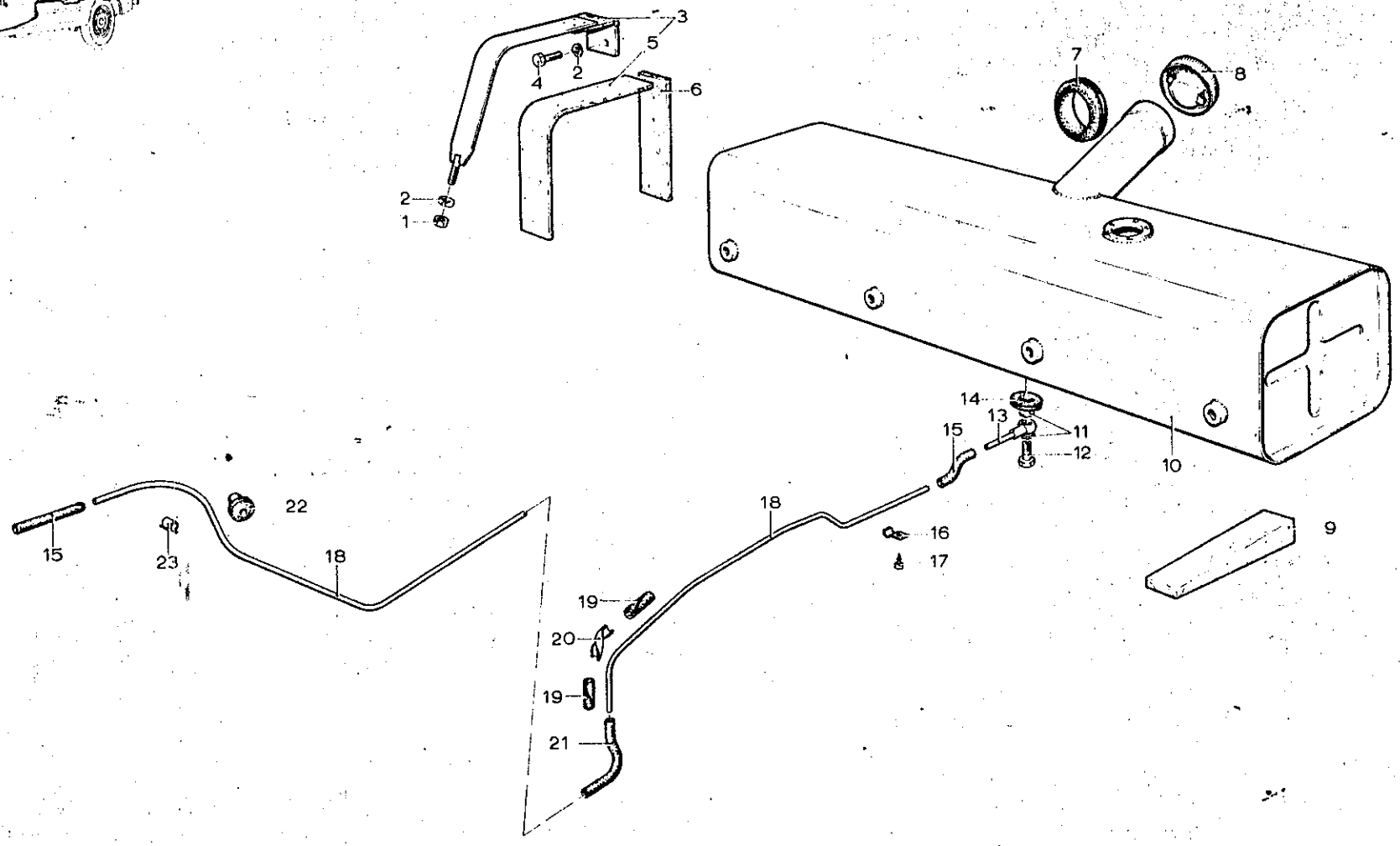

DAF VOORLOPIGE SERVICE ONDERDELENLIJST 66 YA

Afb.nr.: 0306-0001 Omschrijving: Brandstoftank en -leidingen Bladz. 1

Pos	NSN nr.	DAF nr.	Benaming	Aantal	Prijs
1	5310-17-003-6767	251274	Moer DIN 934 M6	2	
2	5310-12-143-8514	251927	Veerring DIN 128 A6	6	
3	5340-17-043-8932	744117	Trekband	2	
4	5306-17-035-6047	126718	Bout DIN 933 M6x16	4	
5	8305-17-043-7593	319278	Viltstrook 30x4 lg.=395 mm 2X	N.B.	
6	8305-17-043-7593	319278	Viltstrook 30x4 lg.=200 mm 2X	N.B.	
7	5325-17-043-7704	742942	Afdichtprofiel	1	
8	2910-17-034-0829	239291	Dop vultuit	1	
9	5510-17-043-7694	742793	Vullat	2	
10	2910-17-043-8928	742723	Brandstoftank	1	
11	5330-12-141-2757	326316	Pakkingring banjobout DIN 7603A 12x15,5 Cu	2	
12	4730-12-124-1298	744518	Banjobout M12	1	
13	4730-17-043-8768	744517	Uitloopnijp	1	
14	5325-17-004-7243	119094	Tule	1	
15	4720-17-043-7417	221925	Slang 5x101 lg.80 mm 2X	N.B.	
16	5340-17-015-1042	251893	Klembeugel 6Ø	1	
17	5305-00-014-4811	319176	Schroef DIN 7981 B4,8x13	1	
18	4710-17-043-9369	904113	Brandstofleiding 6x4,5 lg.3360 mm	N.B.	
19	5365-17-043-7604	894570	Tule	4	
20	5340-17-043-7424	112593	Clip	1	
21	4720-17-706-1606	525844	Slang 12,5x6,5 lg.140 neopreen	N.B.	
22	5325-17-043-7603	893687	Tule	1	
23	5340-17-043-7425	890326	Clip	1	

N.S.N. :
2320-17-036-7379

Afb.nr.:
0312-0001

Omschrijving :
GASBEDIENINGSMECHANISME

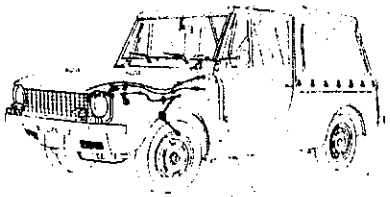

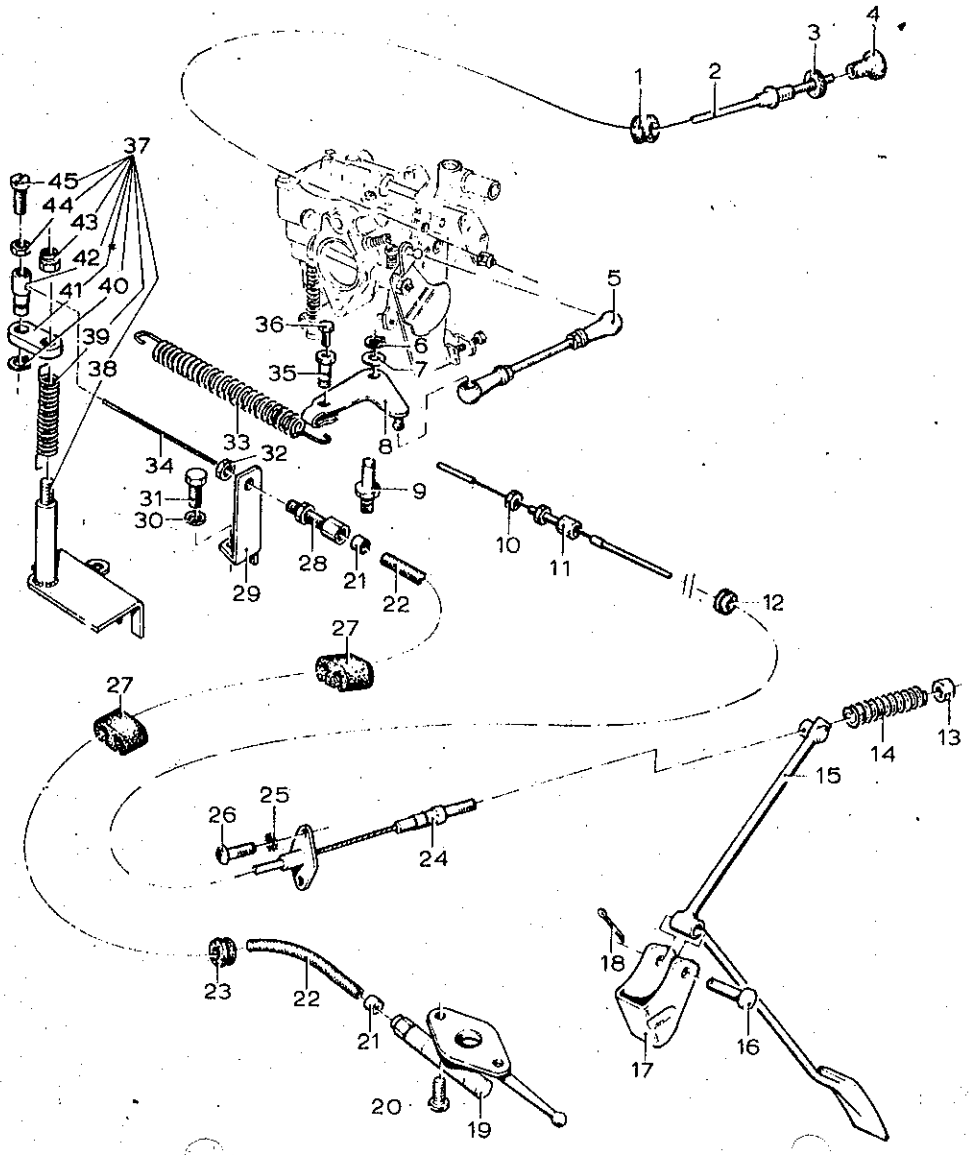

DAF VOORLOPIGE SERVICE ONDERDELENLIJST 66 YA

Afb.nr.: 0312-0001 Omschrijving: Gasbedieningsorganen (gaspedaal + handgas) Bladz. 1

Pos	NSN nr.	DAF nr.	Benaming	Aantal	Prijs
1	5325-17-043-6120	891405	Tule spec.	2	
2	2590-17-043-6092	224625	Chokekabel kpl	1	
3	5310-17-043-6226	892269	Siermoer	1	
4	5355-17-043-6099	558583	Knop	1	
5	2540-17-043-5131	104585	Verbindingsstang	1	
6	5365-17-043-5148	224773	Borgring	1	
7	5310-17-043-5147	224772	Sluitring	1	
8		224770	Hefboom	1	
9	2540-17-043-5146	224771	As	1	
10	2910-99-807-3532	325210	Moer	2	
11	2540-17-043-5144	224259	Stelschroef	1	
12	5325-17-043-6091	224624	Tule spec	1	
13	5310-17-043-4837	520782	Borgmoer DIN 985 M4 5S	1	
14	5360-17-043-6097	528883	Drukveer	1	
15		223971	Gaspedaal	1	
16	5315-17-026-1824	251806	Koppen 8H11x35x32	1	
17		223969	Steun	1	
18	5315-17-001-6639	251855	Splitpen DIN 94 2x20	1	
19	2910-17-001-9048	122544	Gashandle	1	
20	5305-17-003-6414	251375	Schroef M5x10 Bolverz	2	
21	2540-17-043-5870	152740	Eindstuk	2	
22	3040-17-043-6106	152739	Kabel buiten lg.750 mm	N.B.	
23	5325-17-043-5077	119079	Tule 6x13x8	1	
24	2590-17-043-6081	112836	Bowdenkabel	1	
25	5310-17-017-6308	251937	Veerring DIN 6798 M5	2	
26	5305-12-142-5547	521828	Schroef bolkop DIN 7986 M5x12	2	
27	2540-17-043-5860	109926	Klem, leiding	2	
28	2540-17-043-5874	195143	Stelbout	1	
29		744412	Steun	1	
30	5310-17-702-1677	251938	Veerring DIN 6798 M6	1	
31	5306-17-007-7678	251612	Bout DIN 933 M6x20	1	
32	5310-17-003-6767	251274	Moer DIN 934 M6	1	

Afb.nr.: 0312-0001 | Omschrijving: Gasbedieningsorganen (gaspedaal + handgas) | Bladz. 2

Pos	NSN nr.	DAF nr.	Benaming	Aantal	Prijs
33	5360-17-043-6233	224855	Trekveer	1	
34	4010-17-043-6463	744415	Kabel binnen 1,5 lg.1000 mm	N.B.	
35	2540-17-043-5186	224634	Nippel	1	
36	5306-17-003-6357	325184	Bout DIN 933 M4x12	1	
37	2540-17-043-5886	744405	Montageplaat kpl.	1	
38		744406	Montageplaat	1	
39	5360-17-043-6105	744276	Torsieveer	1	
40	5365-12-124-0898	119373	Borgring DIN 6799 6Ø	1	
41	2540-17-043-5887	744409	Plaat	1	
42	2540-17-043-5888	744410	Pen	1	
43	5310-17-043-4836	531419	Borgmoer DIN 982 M6	1	
44	5310-17-015-7108	251273	Moer DIN 934 M5	1	
45	5305-17-003-5802	251348	Schroef DIN 84 M5x15	1	

N.S.N.: 2320-17-036-7379

Afb.nr.: 0401-0001

Omschrijving: UITLAATPIJPEN en KNALDEMPERS

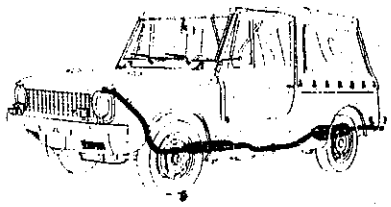

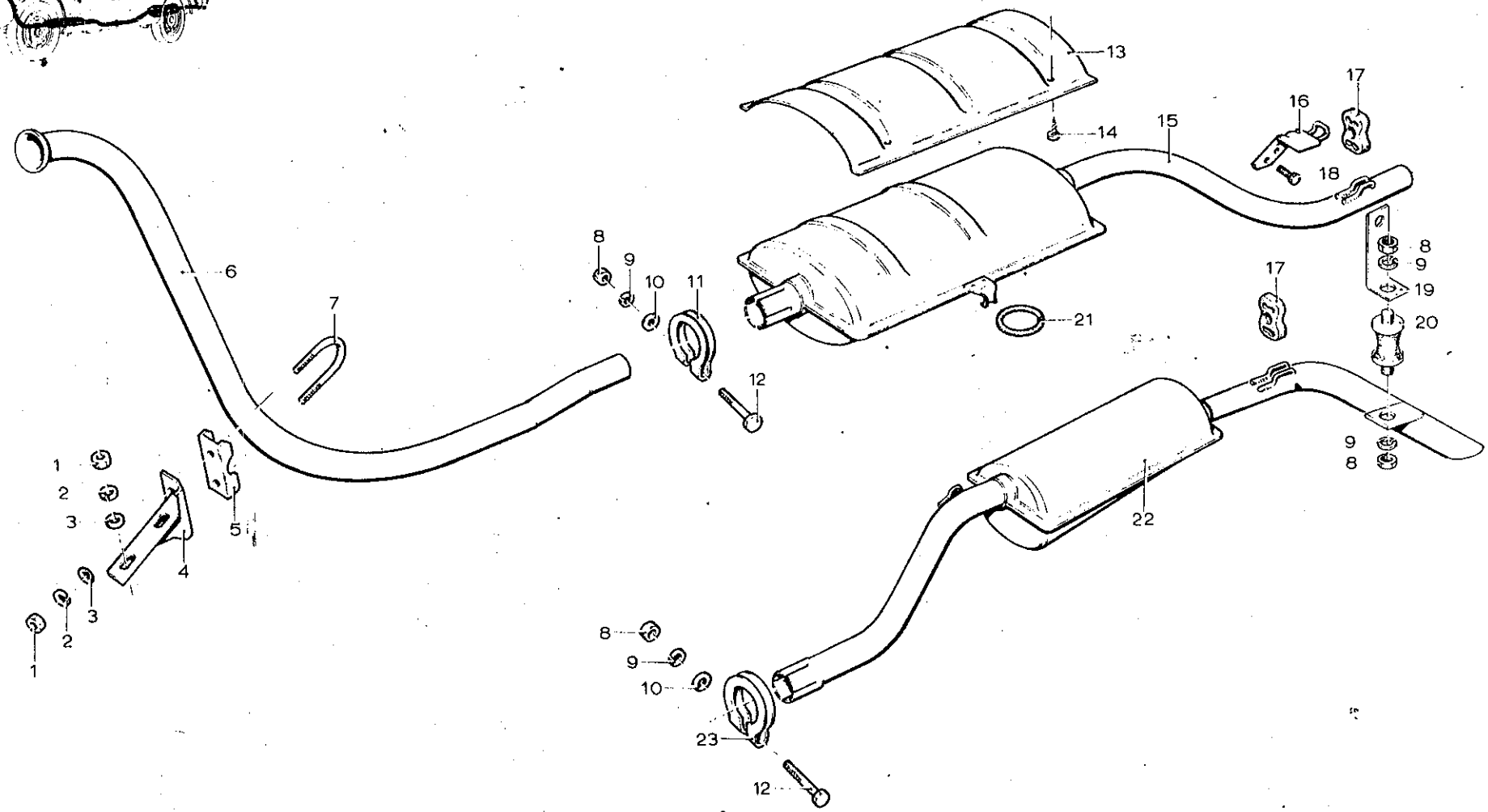

DAF

VOORLOPIGE SERVICE ONDERDELENLIJST 66 YA

Afb. nr.: 0401-0001 | Omschrijving: Uitlaatsysteem |

Pos	NSN nr.	DAF nr.	Benaming	Aantal	Prijs
1	5310-17-004-7783	251275	Moer DIN 934 M8	4	
2	5310-12-143-8515	251928	Veerring DIN 128 A8	4	
3	5310-17-003-8217	325421	Sluitring DIN 125 A8,4ST	4	
4	2990-17-043-5878	224498	Bevestigingsbeugel	1	
5	5340-17-043-6074	224499	Beugel	1	
6	2990-17-043-5876	224351	Uitlaatpijp knl	1	
7	5306-17-043-6090	224500	Strop	1	
8	5310-17-003-6767	251274	Moer DIN 934 M6	4	
9	5310-12-143-8514	251927	Veerring A6	4	
10	5310-17-003-7547	251912	Sluitring 6,7x13x1 ST	2	
11	5340-17-043-6212	224349	Klembeugel	1	
12	5306-17-025-5688	251480	Bout DIN 931 M6x65	2	
13	2990-17-043-5877	224451	Afschermplaat	1	
14	5305-12-142-5742	319175	Schroef DIN 7981 B4,8x9,5 CD	4	
15	2990-17-043-6161	107050	Knaldemper knl	1	
16	2990-17-043-5854	107052	Beugel	1	
17	2990-17-043-5853	106318	Ophangrubber	3	
18	5306-17-043-5093	106658	Schroef DIN 7976 A6,5x13 CD	2	
19	5340-17-043-6223	744520	Ophangbeugel	1	
20	5340-17-043-6216	257319	Ophangrubber	1	
21	2990-17-043-6089	224353	Ophangring	2	
22	2990-17-043-6164	742868	Nademper	1	
23	5340-17-043-6214	225396	Klembeugel	1	

N.S.N.: 2320-17-036-7379

Afb.nr.: 0501-0001

Omschrijving:
RADIATEUR met BEVESTIGINGEN

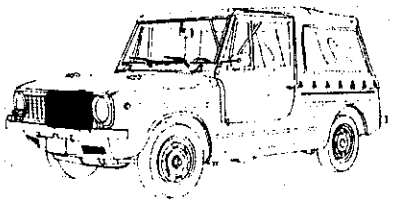

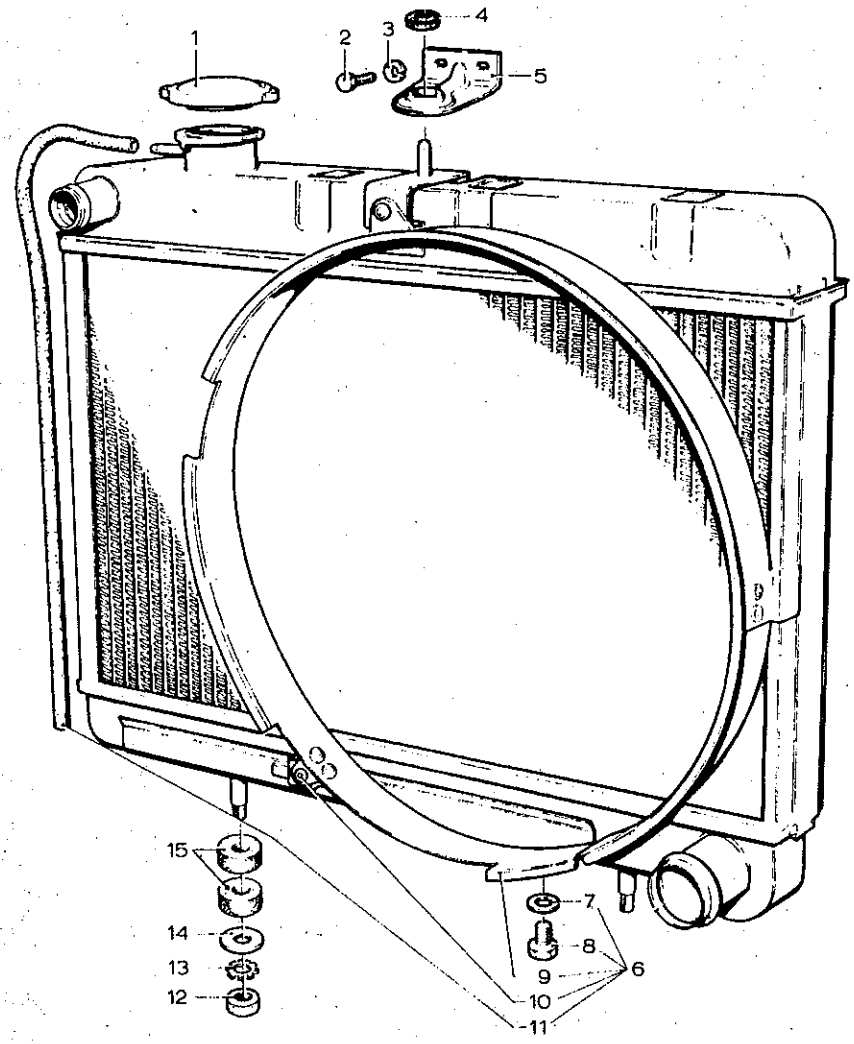

DAF VOORLOPIGE SERVICE ONDERDELENLIJST 66 YA

Afb.nr.: 0501-0001 Omschrijving: Radiator met ophanging Bladz. 1

Pos	NSN nr.	DAF nr.	Benaming	Aantal	Prijs
1	2930-17-043-6080	111825	Vuldop	1	
2	5305-12-141-9839	251609	Bout DIN 933 M6x10	2	
3	5310-17-003-1125	310268	Veerring DIN 137 B6	2	
4	5325-17-043-6076	104338	Tule	1	
5	2930-17-043-5851	104339	Ophangbeugel	1	
6	2930-17-043-6220	742867	Radiateur knl	1	
7	5330-17-043-6163	225208	Afdichtring	1	
8	5306-17-043-5094	225199	Stop DIN 961 M10x1x9MS	1	
9	2930-17-043-5889	744599	Ventilatorring	1	
10	5320-17-043-5152	744577	Popnagel BS 424	4	
11	4720-17-043-6109	225210	Overloopslang 9x1 PVC	1	
12	5310-17-004-7783	251275	Moer DIN 934 M8	2	
13	5310-17-025-5663	251939	Veerring DIN 6798 A8,2	2	
14	5310-17-043-6211	224286	Sluitring 8,4x27x1,8 st.37 CADM	2	
15	5365-17-043-6088	224327	Ring rubber 28x11x12	4	

N.S.N.:
2320-17-036-7379

Afb.nr.:
0503-0001

Omschrijving:
KOELVLOEISTOFLEIDINGEN en THERMOSTAAT

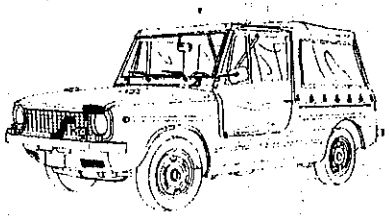

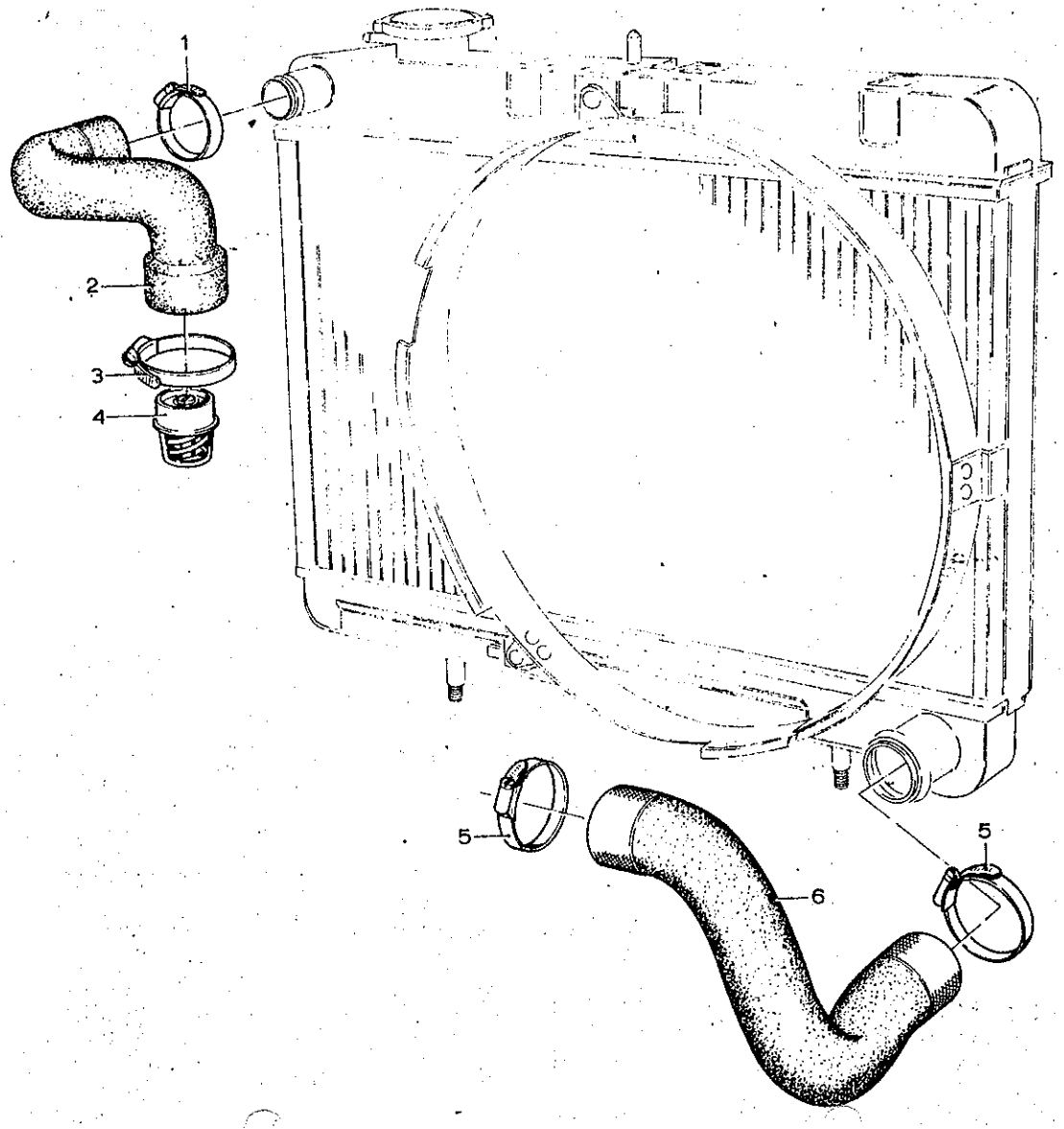

DAF VOORLOPIGE SERVICE ONDERDELENLIJST 66 YA

Afb. nr.: 0503-0001 | Omschrijving: Koelvloeistofleidingen en thermostaat | Bladz. 1

Pos	NSN nr.	DAF nr.	Benaming	Aantal	Prijs
1	4730-17-043-5149	265851	Slangklem	1	
2	4720-17-043-6201	106815	Koelwaterslang	1	
3	4730-17-043-6045	224975	Slangklem	2	
4	6620-17-043-5142	165822	Thermostaat	1	
5	4730-17-043-5150	224974	Slangklem	2	
6	4720-17-043-6070	106816	Koelwaterslang	1	

N.S.N. :	Afb.nr.:	Omschrijving :
2320-17-036-7379	0504-0001	KOELVLOEISTOFPOMP

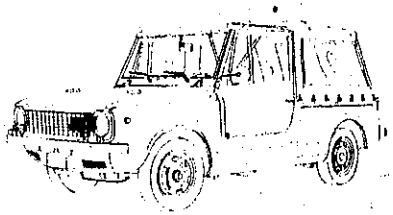

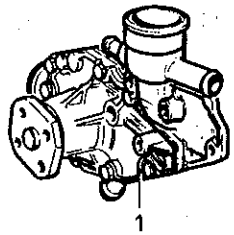

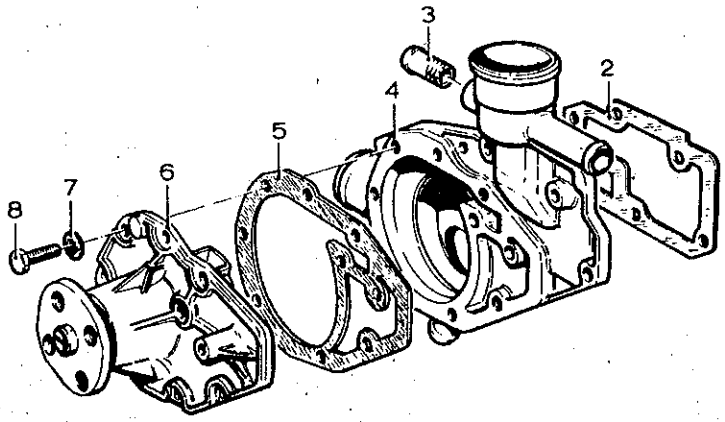

DAF

VOORLOPIGE SERVICE ONDERDELENLIJST 66 YA

Afb. nr.: 0504-0001 | Omschrijving: Koelvloeistofpomp | Bladz. 1

Pos	NSN nr.	DAF nr.	Benaming	Aantal	Prijs
1	4320-17-043-5225	117140	Waterpomp	1	
2	4320-17-043-5924	224808	Pakking	1	
3		114633	Aansluitnippel	1	
4		106937	Pomphuis	1	
5	4320-17-043-5879	224805	Pakking	1	
6	4320-17-043-5224	260787	Deksel	1	
7	5310-17-043-6013	224806	Veerring	7	
8	5306-17-035-6547	126718	Bout DIN 933 M6x16	7	

N.S.N.:
2320-17-036-7379

Afb.nr.:
0505-0001

Omschrijving:
VENTILATOR en V-RIEMEN

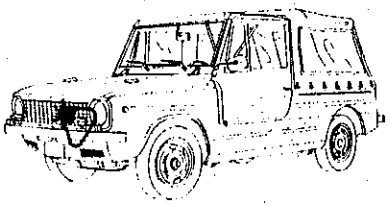

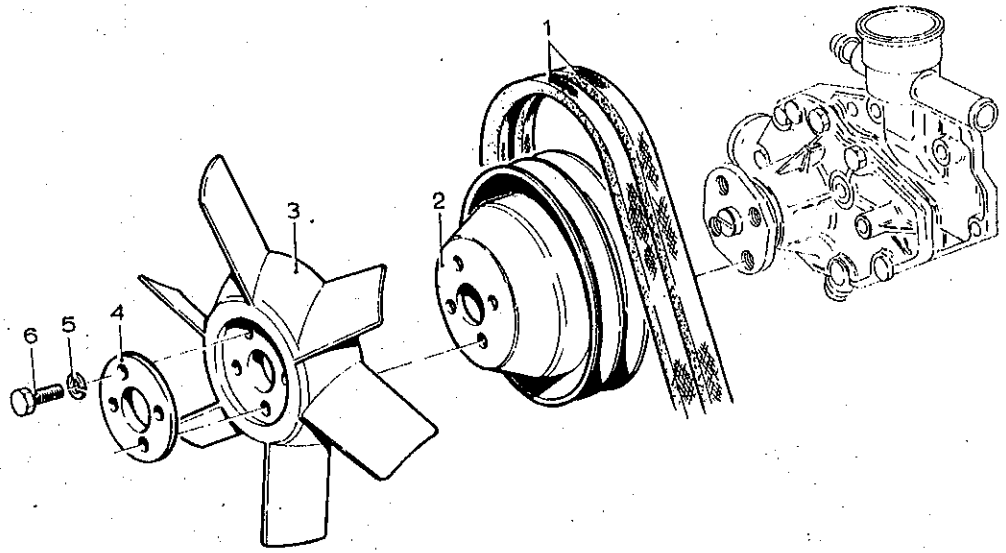

DAF

VOORLOPIGE SERVICE ONDERDELENLIJST 66 YA

Afb. nr.: 0505-0001

Omschrijving: Ventilator en V-riemen

Pos	NSN nr.	DAF nr.	Benaming	Aantal	Prijs
1	3030-17-043-5132	106920	V-riem	2	
2	3020-17-043-6103	742878	Snaarschijf waterpomp	1	
3	2930-17-043-6102	742874	Ventilator	1	
4	2930-17-043-5143	224556	Opsluitplaat	1	
5	5310-12-143-8515	251928	Veerring DIN 128 A8	4	
6	5306-17-003-6360	251621	Bout DIN 933 M8x20	4	